LEGENDA MÍSTNOSTÍ

Č.M.	NÁZEV MÍSTNOSTI	STROP / PODHLED	S.V. PODHL.
F301	CHODBA	STÁVAJÍCÍ	STÁV.
F302	SCHODIŠTĚ	STÁVAJÍCÍ	STÁV.
F303	CHODBA ODD. ARO	STÁVAJÍCÍ	STÁV.
F304	POKOJ	STÁVAJÍCÍ	STÁV.
F305	POKOJ	STÁVAJÍCÍ	STÁV.
F306	POKOJ	STÁVAJÍCÍ	STÁV.
F307	POKOJ	STÁVAJÍCÍ	STÁV.
F308	POKOJ	STÁVAJÍCÍ	STÁV.
F309	POOPERAČNÍ POKOJ	STÁVAJÍCÍ	STÁV.
F310	AMBULANCE	STÁVAJÍCÍ	STÁV.
F311	ÚKLIDOVÁ MÍSTNOST	STÁVAJÍCÍ	STÁV.
F312	SPRCHA PACIENTKY	STÁVAJÍCÍ	STÁV.
F313	WC PACIENTKY	STÁVAJÍCÍ	STÁV.
F314	WC PERSONÁL	STÁVAJÍCÍ	STÁV.
F315	SPRCHY PACIENTKY	STÁVAJÍCÍ	STÁV.
F316	WC PERSONÁL	STÁVAJÍCÍ	STÁV.
F317	SPRCHA A WC PAC.	STÁVAJÍCÍ	STÁV.
F318	KUCHYŇKA	STÁVAJÍCÍ	STÁV.
F319	PRACOVNA	STÁVAJÍCÍ	STÁV.
F320	SESTERNA	STÁVAJÍCÍ	STÁV.
F321	CHODBA	NÁTĚR	STÁV.
F322	VYŠETŘOVNA	STÁVAJÍCÍ	STÁV.
F323	SCHODIŠTĚ	STÁVAJÍCÍ/NÁTĚR PU10	STÁV.
F323a	CHODBA	STÁVAJÍCÍ	STÁV.
F324	ROZVODNA	STÁVAJÍCÍ	STÁV.
F325	SKLAD	STÁVAJÍCÍ	STÁV.
F342	SCHODIŠTĚ	STÁVAJÍCÍ/ NÁTĚR PU10	STÁV.
301	FILTR	RASTR R7	3,10
302	ČIST. MÍST./NEČ. PRÁD.	RASTR R4b	2,60
302a	SKLAD	RASTR R4b	2,60
303	VYŠETŘOVNA	RASTR R2a	3,10
303a	HYGIENICKÁ BUŇKA	RASTR R3	3,10
304	CHODBA	RASTR R3	3,10
304a	KUCH. KOUT KLIENTKY	RASTR R3	3,10
304b	CHODBA	RASTR R3	3,10
305	WC PŘEDSÍŇ	RASTR R3	2,60
305a	WC	RASTR R3	2,60
306	ÚKLID	RASTR R3	2,60

LEGENDA MÍSTNOSTÍ

Č.M.	NÁZEV MÍSTNOSTI	STROP / PODHLED	S.V. PODHL.
307	SKLAD	RASTR R4b	3,10
308	2L POKOJ	RASTR R4a	3,10
308a	HYGIENICKÁ BUŇKA TP	RASTR R3	2,60
309	2L POKOJ	RASTR R4a	3,10
309a	HYGIENICKÁ BUŇKA	RASTR R3	2,60
310	2L POKOJ	RASTR R4a	3,10
310a	HYGIENICKÁ BUŇKA	RASTR R3	2,60
311	1L POKOJ	RASTR R4a	3,10
311a	HYGIENICKÁ BUŇKA	RASTR R3	2,60
312	2L POKOJ	RASTR R4a	3,10
312a	HYGIENICKÁ BUŇKA	RASTR R3	2,60
313	2L POKOJ (ZVÝŠ. PÉČE)	RASTR R4a	3,10
313a	HYGIENICKÁ BUŇKA	RASTR R3	2,60
314	1L POKOJ	RASTR R4a	3,10
314a	HYGIENICKÁ BUŇKA	RASTR R3	2,60
315	2L POKOJ (ZVÝŠ. PÉČE)	RASTR R4a	3,10
315a	HYGIENICKÁ BUŇKA	RASTR R3	3,10
316	1L POKOJ RODINNÝ	RASTR R4a	3,10
316a	HYGIENICKÁ BUŇKA	RASTR R3	2,60
317	1L POKOJ	RASTR R4a	3,10
317a	HYGIENICKÁ BUŇKA	RASTR R3	2,60
318	ČAJOVÁ KUCHYŇKA		3,10
319	DENNÍ MÍSTNOST ZAM.	RASTR R4b	3,10
320	PRACOVNA SESTRY	RASTR R4b	3,10
321	VYŠETŘOVACÍ BOX	RASTR R2a	3,10
322	MÍSTNOST PRO KOJÍCÍ	RASTR R1	3,10
323	FILTR	RASTR R7	3,10
324	ÚKLID	RASTR R3	2,60
325	CHODBA	RASTR R7	3,10
326	DENNÍ MÍSTNOST ZAM.	RASTR R4b	3,10
327	SPRCHA/WC PŘEDSÍŇ	RASTR R3	2,60
327a	WC	RASTR R3	2,60
328	ČIST. MÍST./NEČ. PRÁD.	RASTR R4b	2,60
329	PRACOVNA SESTRY	RASTR R1	3,10
330	NOVOROZENCI 1	RASTR R1	3,10
331	NOVOROZENCI 2	RASTR R1	3,10
V01	VÝTAHOVÁ ŠACHTA	–	–
V02	VÝTAHOVÁ ŠACHTA	–	–
V03	VÝTAHOVÁ ŠACHTA	–	–
V04	VÝTAHOVÁ ŠACHTA	–	–

Rozvaděč F-RMD-3P.11:
- CXKH-R(J)3x1,5/DL311.1
- CXKH-R(J)3x1,5/DL311.2
- CXKH-R(J)3x1,5/DL311.3
- CXKH-R(J)3x1,5/DL311.4
- CXKH-R(J)3x1,5/DL311.5
- CXKH-R(J)3x1,5/DL311.6
- CXKH-R(J)3x1,5/DL311.7
- CXKH-R(J)3x1,5/DL311.8
- CXKH-R(J)3x1,5/DL311.9
- CXKH-R(J)3x1,5/DLF311.51
- CXKH-R(J)3x1,5/DLF311.52
- CXKH-R(J)3x1,5/DLF311.53
- CXKH-R(J)3x1,5/DLF311.54
- CXKH-R(J)3x1,5/DLF311.55
- CXKH-R(J)3x1,5/DLF311.56
- CXKH-R(J)3x1,5/DL311.101
- CXKH-R(J)3x1,5/DL311.102
- CXKH-R(O)2x1,5/DA311.1
- CXKH-R(O)2x1,5/DA311.1A (z RMD-3P.12)
- CXKH-R(O)2x1,5/SD311.101
- CXKH-R(O)2x1,5/SD311.102
- CXKH-R(O)2x1,5/SD311.121
- CXKH-R(O)2x1,5/SD312.101A (z RMD-3P.12)
- CXKH-R(O)2x1,5/SD312.102A (z RMD-3P.12)

Rozvaděč F-RMD-3P.12:
- CXKH-R(J)3x1,5/DL312.1
- CXKH-R(J)3x1,5/DL312.2
- CXKH-R(J)3x1,5/DL312.3
- CXKH-R(J)3x1,5/DL312.4
- CXKH-R(J)3x1,5/DLF312.51
- CXKH-R(J)3x1,5/DLF312.52
- CXKH-R(J)3x1,5/DLF312.53
- CXKH-R(J)3x1,5/DL312.101
- CXKH-R(O)2x1,5/DA311.1
- CXKH-R(O)2x1,5/DA311.1A (do RMD-3P.11)
- CXKH-R(O)2x1,5/SD312.101
- CXKH-R(O)2x1,5/SD312.102
- CXKH-R(O)2x1,5/SD312.101A (do RMD-3P.11)
- CXKH-R(O)2x1,5/SD312.102A (do RMD-3P.11)

VÝŘEZ: 2.NP (M 1:50)

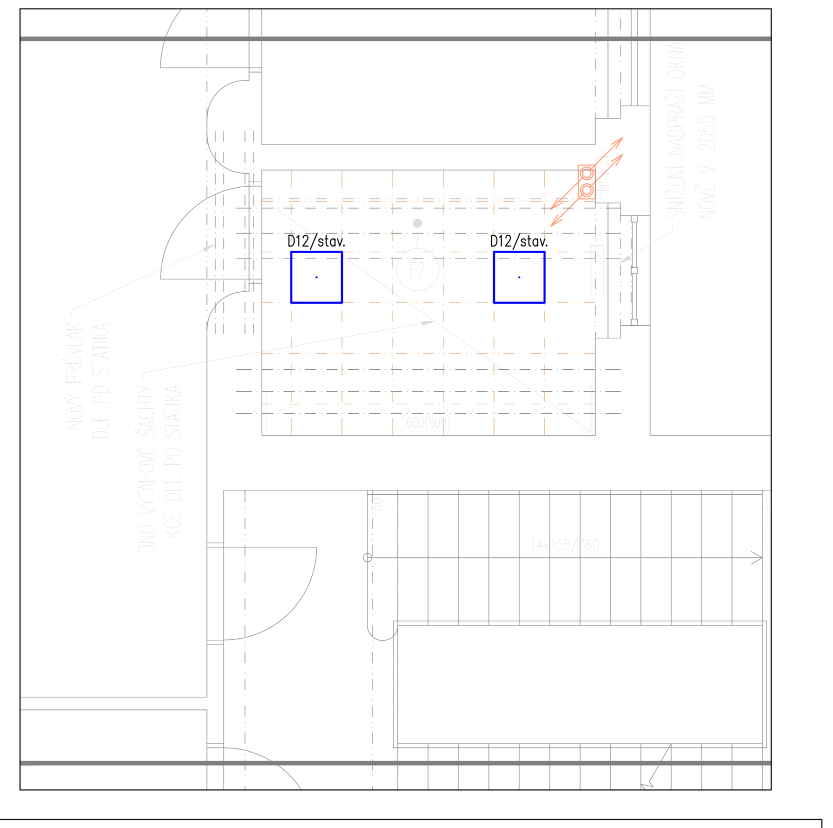

LEGENDA MÍSTNOSTÍ

Č.M.	NÁZEV MÍSTNOSTI	STROP / PODHLED	S.V. PODHL.
F201	KUCHYŇKA	RASTR R4a	2,30

LEGENDA SVÍTIDEL:

Viz Technické podmínky

POZNÁMKA:
- **XXXs** Takto označená svítidla budou osazena DALI stmívatelným předřadníkem
- Tato svítidla je nutno chápat jako technický vzor z něhož se vycházelo při návrhu osvětlení v jednotlivých prostorách (výpočet osvětlení vždy vychází z fotometrických charakteristik konkrétních svítidel).
- Při náhradě je nutno dodržet jednak design svítidel, zejména však světelně-technické parametry svítidel tak, aby byly dodrženy stanovené podmínky osvětlení v daných prostorách.

LEGENDA:

- 2 – Určení skupiny lékařských prostor dle ČSN 33 2000-7-710
- A – Elektrostaticky vodivá uzemněná podlaha (50kΩ÷1MΩ)
- Instalační spínače a tlačítka pod omítku, 10AX/250V AC, IP20
- Instalační spínače a tlačítka s orientační doutnavkou pod omítku, 10AX/250V AC, IP20
- Instalační spínače a tlačítka se signalizační doutnavkou pod omítku, 10AX/250V AC, IP20
- Instalační spínače a tlačítka pod omítku, 10AX/250V AC, IP44
- Instalační spínače a tlačítka na omítku, 10AX/250V AC, IP44
- DL – Stmívač pro systém DALI s otočným ovládáním a tlačítkovým spínáním, 230V AC, IP20
- IRx – Infrapasivní čidlo na stropě (v podhledu) – typ dle technické specifikace
- DA-SX – DALI multisenzor na stropě (v podhledu)
- LED1 – Napojení LED osvětlení kuchyňské linky – součást nábytku (napaječ umístěn nad podhledem)
- LED2 – Napojení LED osvětlení vaničky pro mytí novorozenců – součást nábytku (napaječ umístěn nad podhledem)

Výška: neoznačených spínačů a tlačítek (S.H.) 1200 mm
neoznačených nástěnných svítidel (S.H.) 2300 mm

Zapojení svítidel s DALI předřadníky

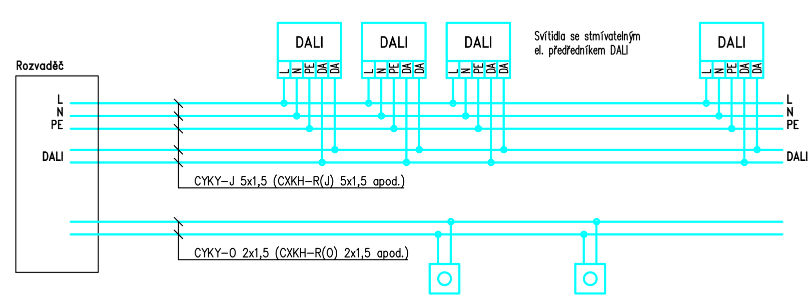

Zapojení stmívatelných svítidel s DALI předřadníky ovládaných pomocí otočných DALI stmívačů

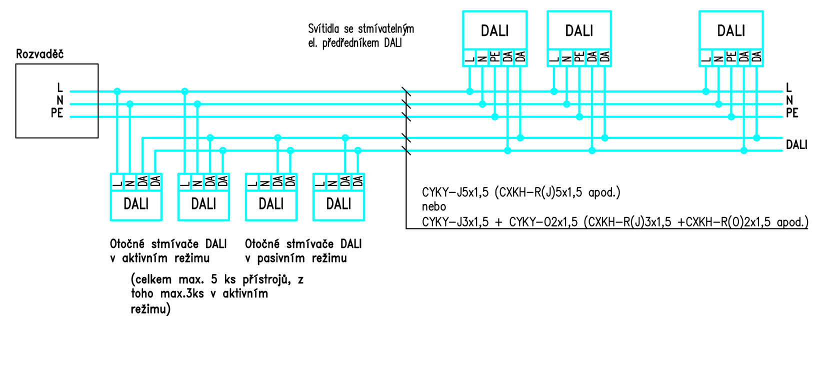

POZNÁMKA:

- Volně vedené kabelové elektrorozvody v prostoru CHUC, v prostoru lůžkového oddělení, oddělení JIP, ARO, operačních sálů apod. (dle PD Požárně-bezpečnostní řešení, ČSN 73 0848 a souvisejících norem a vyhl. 23/2008Sb v platném znění (úprava dle vyh.268/2011Sb)) budou provedeny bezhalogenními kabely s třídou reakce na oheň B2cas1d0. Rozvody pod omítkou nebo nad požárně odolným podhledem (třídy EI-Sxx) mohou být i v těchto prostorách provedeny klasickými PVC kabely.
- Volně vedené elektrorozvody v ostatních prostorách mimo výše vyjmenované mohou být provedeny klasickými PVC kabely (CYKY, H07V apod.)

- V prostorách s rastrovými podhledy budou horizontální rozvody vedeny v instalačních žlabech a lištách nad podhledy. Vertikální rozvody zde budou vedeny pod omítkou, v místech s obklady v trubkách po omítkou.
- V prostorách s rastrovými podhledy budou použity odbočné inst. krabice na povrch uložené nad pohledy, v místnostech se sádrokartónovými (SDK) podhledy krabice pod omítku umístěné pod úrovní SDK podhledů.
- Ve strojovnách a rozvodnách (VZT, EL, UT apod.) budou rozvody vedeny ve žlabech a lištách na povrchu.

- Svítidla označená "LED1 a LED2" jsou součástí dodávky nábytku (LED pásek v AL profilu umístěný pod závěsními skříňkami). Pro tato svítidla připravit spínaný vývod ukončený nad podhledem (zde bude umístěn napaječ LED pásků) odtud vést kabel v TOYØ16 do místa za skříňkou.

- Jednotlivé vývody (vypínače, svítidla apod.) označit číslem daného okruhu (rámečky s popisovým polem, samolepky apod.).

- Prostupy kabelů mezi jednotlivými požárními úseky budou utěsněny protipožárními ucpávkami – viz PD PBŘ.
- Při nejasnostech, či nepředvídaných okolnostech je třeba kontaktovat projektanta, za účelem upřesnění dalších prací.
- Krytí a provedení rozvodů musí odpovídat předpokládanému použití jednotlivých místností a určení vnějších vlivů dle ČSN 33 2000-5-51 ed.3, rozvody v lékařských místnostech budou provedeny dle ČSN 33 2000-7-710, rozvody v koupelnách a umývárnách budou provedeny dle ČSN 33 2000-7-701 ed.2.
- Nedílnou součástí projektové dokumentace je technická zpráva a slepý rozpočet.

ROZVODNÁ SOUSTAVA: TN-C-S, 3+N+PE, 3x 230/400V, 50Hz
Zdravotnická síť IT (ZIS), 2+PE, 230 V, 50 Hz

OCHRANA PŘED ÚRAZEM EL.PROUDEM: AUTOMATICKÉ ODPOJENÍ OD ZDROJE
DOPLŇUJÍCÍ POSPOJOVÁNÍ

D1.01 GYNEKOLOGICKO-PORODNICKÉ ODDĚLENÍ
D1.01.4g SILNOPROUDÁ ELEKTROTECHNIKA

TENTO VÝKRES A JEHO DETAILY JSOU MAJETKEM ZHOTOVITELE A NESMÍ BÝT POUŽIT CELÝ ANI Z ČÁSTI BEZ JEHO PÍSEMNÉHO SOUHLASU (DLE ZÁKONA Č. 121/2000 Sb.).

ZPRACOVATEL DÍLČÍ ČÁSTI: PENTA PROJEKT s.r.o., Mrštíkova 12, 586 01 Jihlava			ČÍSLO PARÉ
VEDOUCÍ PROJEKTANT	VYPRACOVAL	KONTROLOVAL	
ING.ARCH. J. HOMOLKA, CSc.	ING. PETR ZACHA	ING. TOMÁŠ BAČÍK	
GENERÁLNÍ PROJEKTANT: PENTA PROJEKT s.r.o., Mrštíkova 12, 586 01 Jihlava			penta – Mrštíkova 12, 586 01, Jihlava, tel.: +420 567 312 451-4, fax: +420 567 3124 55
VEDOUCÍ PROJEKTANT	HLAVNÍ INŽENÝR PROJEKTU		
ING.ARCH. JAROMÍR HOMOLKA, CSc.	ING. ALEŠ PRUDKÝ		
INVESTOR: Krajská zdravotní a.s., Sociální péče 12A, 401 13 Ústí nad Labem			
NÁZEV AKCE: MODERNIZACE GYNEKOLOGICKO-PORODNICKÉHO ODDĚLENÍ – PORODNICE, ŠESTINEDĚLÍ KRAJSKÁ ZDRAVOTNÍ a.s. – NEMOCNICE TEPLICE o.z.		FORMÁT	18x A4
		DATUM	03 / 2021
		STUPEŇ	DPS
		ZAK. ČÍSLO	A 16-20-P
VÝKRES: 3.NP – SVĚTELNÉ ROZVODY		MĚŘÍTKO 1 : 50	Č. VÝKRESU D1.01.4g-11